ITALPINZE di Massimiliano BOCCIOLESI
Via della Pace, 40 - 06063 MAGIONE (PG)

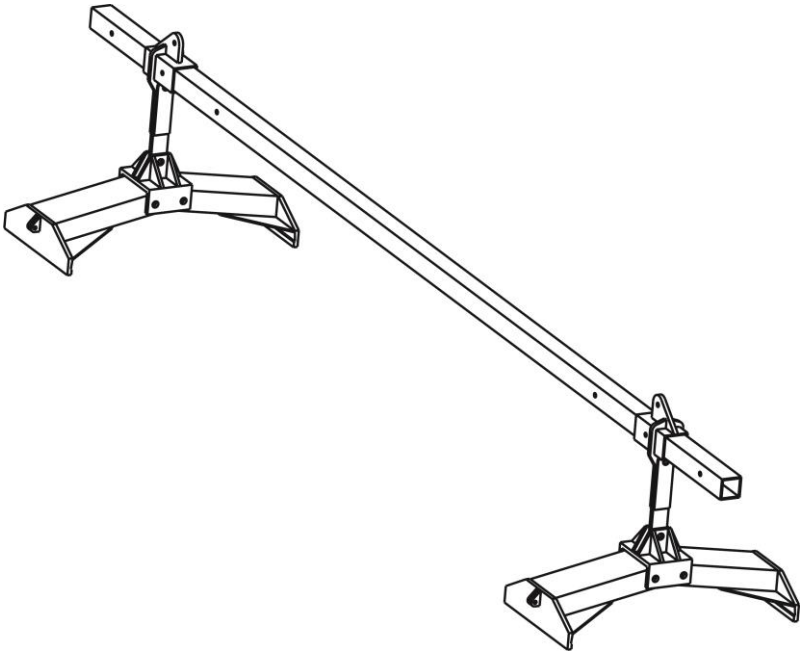

MANUALE D'ISTRUZIONI PER L'USO

A.S.: **TRAVERSA PER SOLLEVAMENTO**
Modello: **5004**

Indice

1. Descrizione della Traversa per Sollevamento 3
2. Prescrizioni di sicurezza 4
3. Uso del dispositivo 5
4. Prescrizioni di funzionamento 5
5. Materiali impiegati 5
6. Normative di riferimento 5
7. Modello di Targa apposta sul dispositivo 5